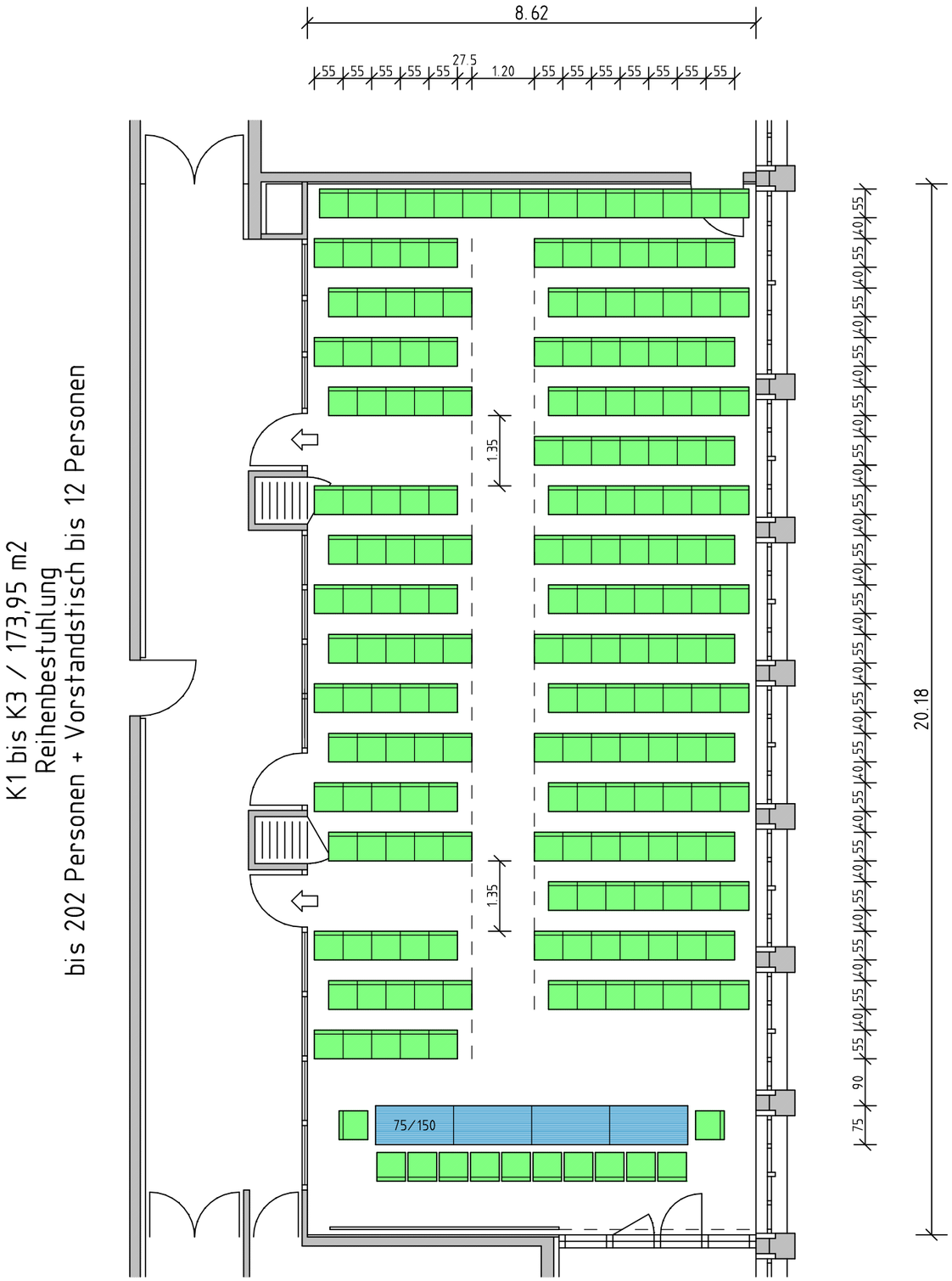

STADEUM Kultur- und Tageszentrum

Konferenzräume K1+K2+K3

Bauherr : STADEUM GmbH und Co. KG
Schiffertorstraße 6, 21682 Stade, Tel. (04141) 4091-0, Fax (04141) 4091-10

Architekt : R.u.D. Hommelsheim Dipl.-Ing. Architekten
Vogelsang 14, 21682 Stade, Tel. (04141) 82673, Fax (04141) 85608

S - Sanitärtechnik
H - Heizungstechnik
R - Raumlufttechnik
E - Elektrotechnik
K - Kommunikations- und Nachrichtentechnik
D - Aussparungen/Durchbrüche

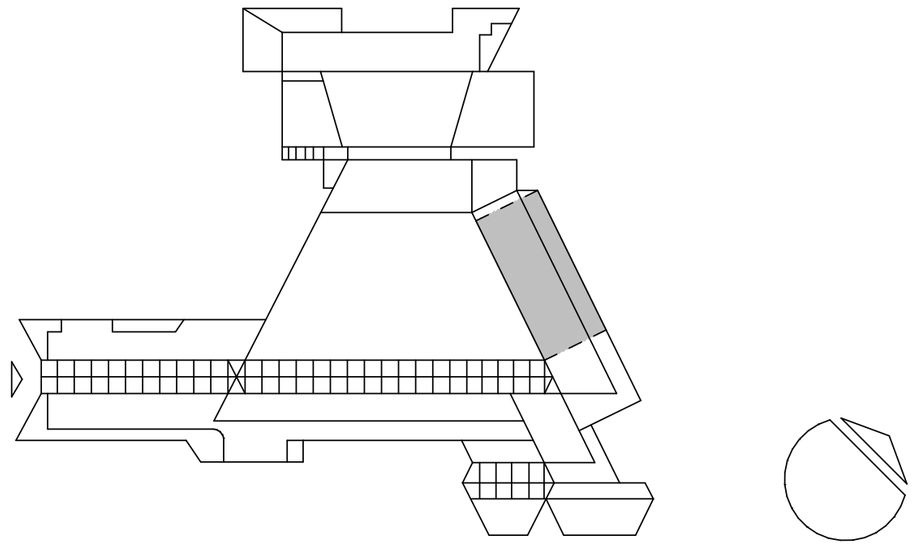

Ebene + 3,30 m	Plan - Nr.	Index
1.0G	K.IV/03	A

gezeichnet	Nov. 2006	geänd.	A				
			21.08.07				

der Bauherr

der Architekt

Maßstab 1 : 100